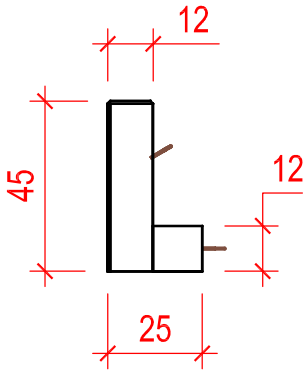

MS Typ 45 Lastfall 1-4
L= 49 cm Gew. ca. 80 kg
L= 99 cm Gew. ca. 150 kg

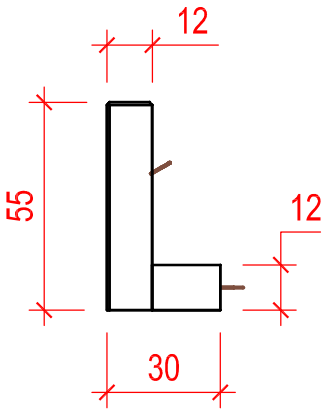

MS Typ 55 Lastfall 1-4
L= 49 cm Gew. ca. 100 kg
L= 99 cm Gew. ca. 200 kg

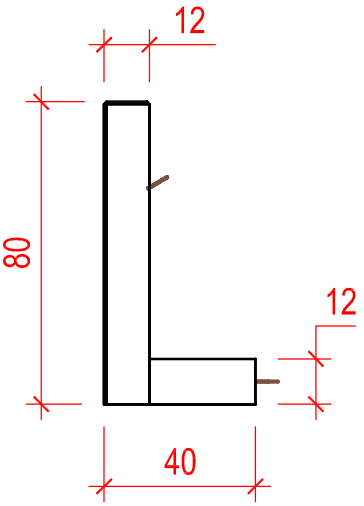

MS Typ 80 Lastfall 1-4
L= 49 cm Gew. ca. 147 kg
L= 99 cm Gew. ca. 296 kg

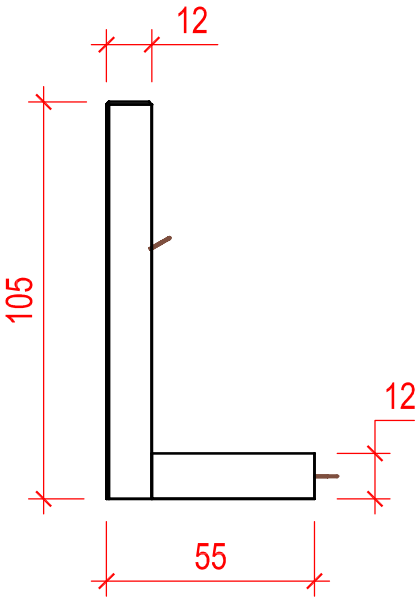

MS Typ 105 Lastfall 1-4
L= 49 cm Gew. ca. 201 kg
L= 99 cm Gew. ca. 405 kg

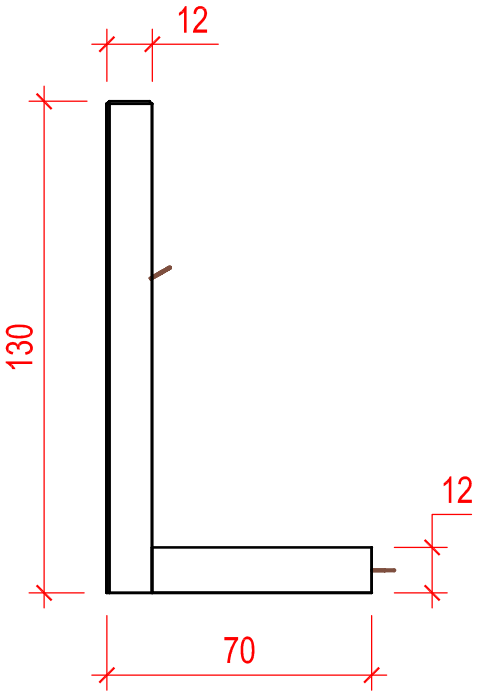

MS Typ 130 Lastfall 1-4
L= 49 cm Gew. ca. 252 kg
L= 99 cm Gew. ca. 516 kg

Alle Masse sind von der ausführenden Firma verantwortlich zu prüfen. Maßtoleranzen sind produktionstechnisch unvermeidbar.				Plan Nr.: PB-000703_1			Maßstab M 1:20 / Masse in cm
E					Datum	Name	Technische Information
D				Bearb.	15.02.16	JauchBe	
C				Gepr.			
B				Freig.			Mauerscheiben Lastfall 1-4 Profile und Gewichte
A							
Zust.	Änderung	Datum	Name				

Vervielfältigung und Mitteilung an Dritte sind unzulässig.
Alle Rechte der §§ 97 ff. UrhG bleiben vorbehalten.

kronimus® Kreativ. Kompetent. Qualität.

PLANBEARBEITUNG
Hauptverwaltung
76473 Iffezheim
Tel.: 0 72 29/ 69-0
cad@kronimus.de